Aluminio extrusionado
muy robusto
Extruded aluminium
heavy duty

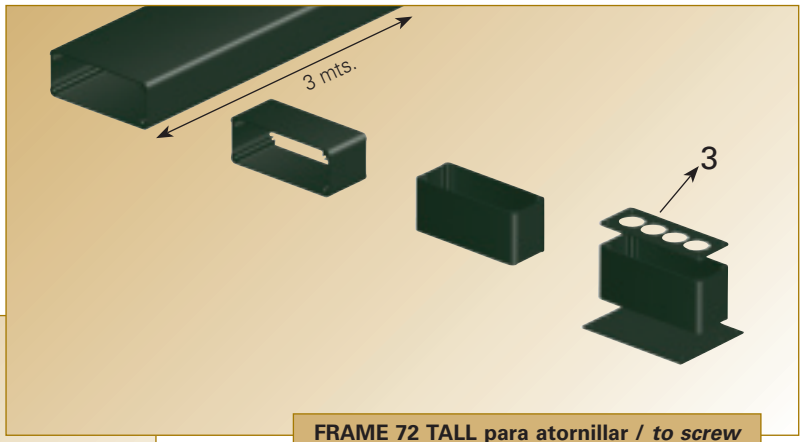

FRAME 72 TALL para atornillar / *to screw*

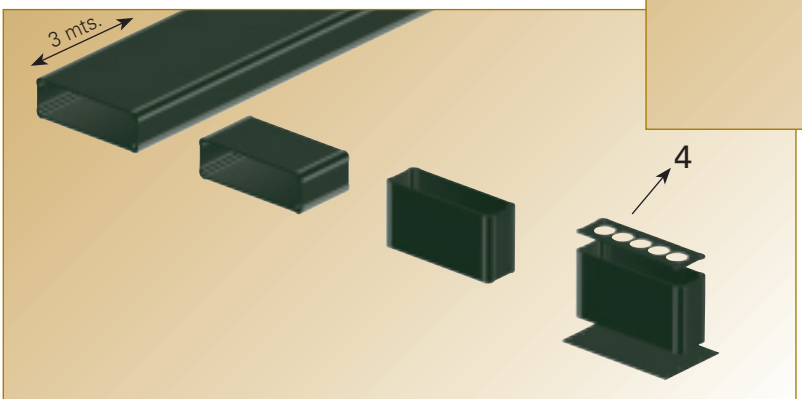
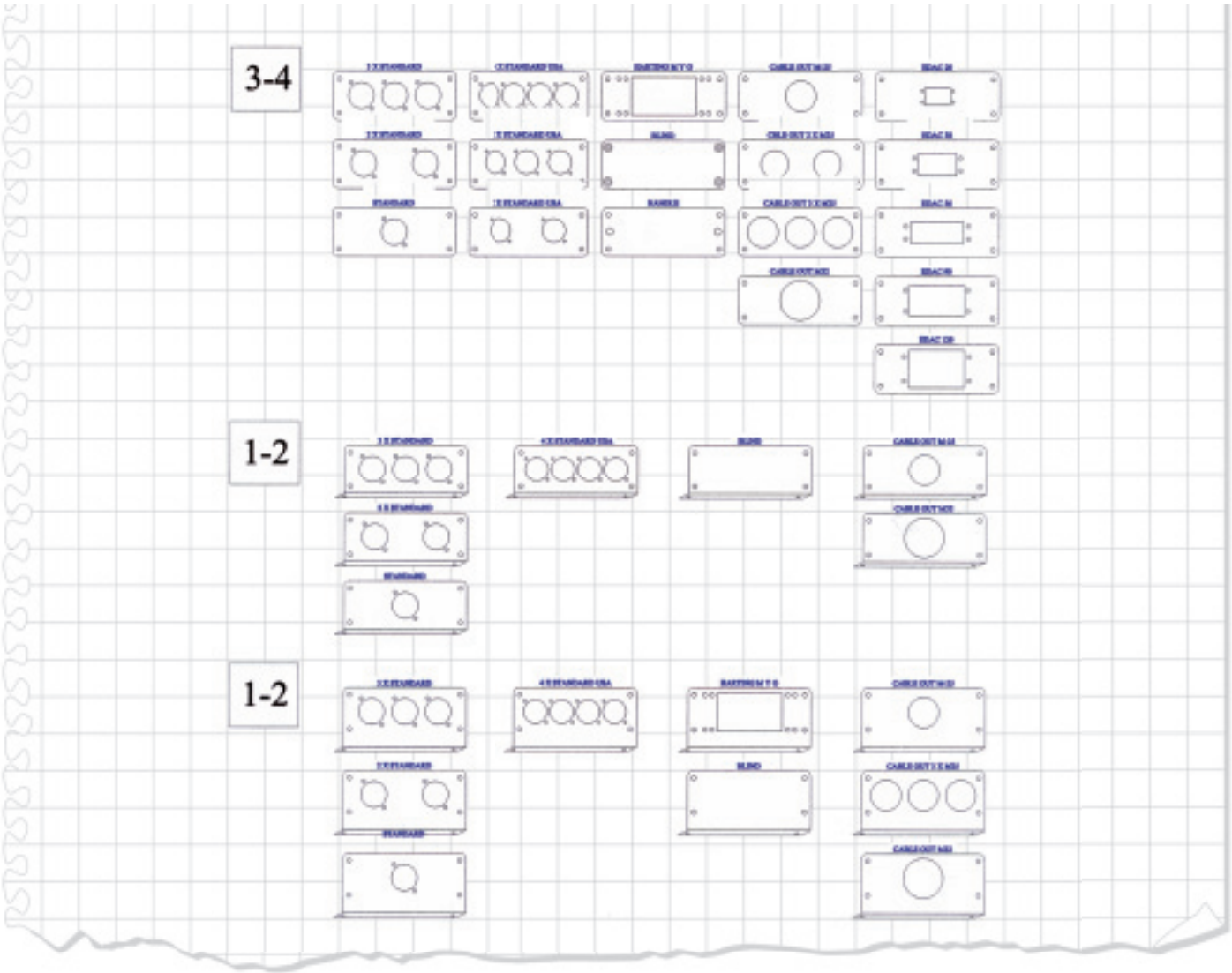
FRAME 108 TALL para atornillar / *to screw*